ISSN 1824-4696
Mensile - Anno XXVI
n° 1 - gennaio 2015
Poste Italiane SpA
Sped. in abbonamento postale
D.L. 353/2003
(conv.in L.27/02/2004 n. 46)
art. 1, comma 1, DCB Milano

# serramenti + design

**ESCLUSIVA**
Nuove direttive UE
anche per gli equipaggiamenti elettrici degli automatismi (1° parte)

gennaio 2015

Il punto
**Petrolio. Quali i cambiamenti per il serramento italiano?**

Primo piano
**Evoluzione tecnologica dei sistemi monoblocco**

Università
**Bio.Reskin: il rivestimento edilizio tra forma e sostenibilità**

Gestione
**Rating di legalità pronto a fare la differenza**

tecniche nuove

www.serramentinews.it

## in copertina

**ALUTEKNOW SRL**
Via Valle, 14
83036 Mirabella Eclano (AV)
Tel. 0825.449746
Fax 0825.407949
Sito web: http://www.aluteknow.com
E-mail: info@aluteknow.com

SIMBOLOGIA

LEGNO

METALLO

PVC

# sommario

**n. 1 Gennaio 2015**

**editoriale**

7 **Il passaggio del testimone (ovvero, San Silicone pensaci tu!)**
Massimiliano Nastri, Politecnico di Milano

**il punto**

8 **Petrolio. Quali i cambiamenti per il serramento italiano?**
Luigi Liao

**rapporto**

12 **Confermati i segni di ripresa del mercato immobiliare**
E. Bruno

14 **In aumento pure l'ottimismo**
E. Bruno

15 **Efficientemente energetico in accelerazione nel 2015**
E. Bruno

16 **Guardando oltre il 2020, efficientamento sempre centrale**
E. Bruno

**attualità**

18 **Etichettatura "Made in", cercasi alternative al muro contro muro**

18 **Nuove norme Tecniche per le Costruzioni, con (vecchie) dimenticanze**

19 **Giornata Nazionale Orientagiovani: 80 studenti in visita anche alla Master**

19 **Cresme: ancora male il residenziale. Opere pubbliche positive nel 2015**

20 **Piattaforma interattiva Maico per sceglie la giusta ferramenta**

21 **Inusuale film motivazionale alla 3° Convention Internorm Italia**

21 **Serraturieri e tecnici casseforti professionisti. Pubblicata norma requisiti**

22 **Riuscito l'open house congiunto Giardina Finishing-Costa Levigatrici**

22 **Cultura bancaria favorirebbe la disonestà. Test sembra dimostrarlo**

23 **"è la finestra De Carlo". Da Nord a Sud 25 nuovi partner per il gruppo**

23 **Si stabilizza la soddisfazione degli italiani per le proprie condizioni di vita**

24 **C'è qualcosa di nuovo oggi nelle finestre anzi... Di antico**
Paola Gallerini

26 **Assemblea UNICMI. Buona la prima**
Alessandra Moroso

27 **Le nuove cariche**

28 **A tu per tu con Riccardo Casini 1°presidente UNICMI**

12

*«Come già segnalato da altri istituti di ricerca pure l'ultima nota trimestrale rilasciata a novembre dell'Osservatorio del Mercato Immobiliare dell'Agenzia delle Entrate ha marcato un aumento…»*

15

*«Dopo l'ennesima proroga del 65% è quantomeno opportuno chiedersi verso cosa evolverà tale regime di incentivazione partendo dall'assunto che senza l'ulteriore proroga già da quest'anno la percentuale…»*

26

*«Strategie sul campo per l'internazionalizzazione, qualità globale dal prodotto alla procedura d'appalto, e la capacità di lavorare uniti dal serramento dalla carpenteria. Queste le strategie UNICMI dettagliate…»*

# sommario

n. 1 Gennaio 2015

serramenti+design

**Direttore Responsabile**
Giuseppe Nardella

**Redazione**
Piero Vitale
tel. 02 39090377
fax 02 39090332
email: piero.vitale@tecnichenuove.com

Se volete comunicare
con la redazione
l'indirizzo di posta elettronica è:
**sec@tecnichenuove.com**

Se volete essere giornalmente
informati su eventi e notizie
il nostro canale online è:
**www.serramentinews.it**

**primo piano**

32 **Evoluzione tecnologica dei sistemi monoblocco**
Gianandrea Mazzola

**esclusiva**

38 **Nuove direttive europee anche per gli equipaggiamenti elettrici degli automatismi (1°parte)**
Antonio Oddo; vignette di Marco Fowler

39 **Gli allegati**
A. Oddo

40 **Gli (eventuali) compiti del "rappresentante" autorizzato**
A. Oddo

**università**

44 **Bio.Reskin: il rivestimento edilizio tra forma e sostenibilità**
G. Mazzola

47 **Sistema di aggancio per sottostrutture (esistenti e non)**
G. Mazzola

**realizzazione**

50 **Nuvola e lanterna. Cuore (del progetto) e icona (urbano)**
M. Nastri; immagini di Gianni Basso

**design&designer**

56 **Espressioni di libero pensiero**
Anna Rucci; foto di Francesca Mandelli D'Agostini

**gestione**

60 **Rating di legalità pronto a fare la differenza**
E. Bruno

61 **Obblighi informativi**
E. Bruno

**fisco e leggi**

62 **Esportazione beni. Sentenza UE conferma correttezza imponibilità**
Ettore Galbiati

63 **Cosa prevede l'articolo 8, lettera b**
E. Galbiati

**vetrina**

64 **Serramenti, componenti, macchine**
E. Galbiati e Piero Vitale

**io serramentista**

69 **Risparmio energetico: siamo all'ossessione**
Simone Iaboni

32

*«Dall'esigenza prestazionale alla versatilità applicativa, dall'integrazione funzionale alla posa in opera facilitata. Queste le esigenze alle quali i costruttori di controtelai guardano con attenzione, cercando…»*

44

*«Rivolto al mondo dell'architettura e ingegneria, l'innovativo sistema di rivestimento oggetto di questo nuovo approfondimento e argomento di tesi è indicato sia per nuove costruzioni, sia per ristrutturazioni...»*

60

*«È stato introdotto oltre 3 anni fa ma solo dallo scorso aprile con la pubblicazione del previsto regolamento è possibile richiederlo gratuitamente all'AGCM ottenendo se, rilasciato dopo i controlli, un...»*

SIMBOLOGIA

LEGNO

METALLO

PVC

# NUVOLA E LANTERNA. Cuore (DEL PROGETTO) E icona (URBANO)

Massimiliano Nastri, Politecnico di Milano; immagini di Gianni Basso

**Una "lanterna" ed una "nuvola" applicati all'ottocentesco edificio dell'ex Unione Militare a Roma, progettate da Massimiliano e Doriana Fuksas hanno ridefinito in chiave contemporanea il paesaggio urbano circostante divenendone una icona semantica premiandone pure l'attenta pianificazione e gestione delle sezioni di involucro aggregate**

La realizzazione dei corpi aggregati all'opera di riqualificazione tipologica e funzionale dell'edificio ottocentesco relativo all'ex Unione Militare a Roma, definito da rigidi canoni semantici (in affaccio su Via del Corso e su Via Tomacelli) ed elevato su cinque piani, si propone quale sintesi efficace del rapporto tra preesistenza storica e costruzione di carattere evoluto. I corpi, uno "inserito" e denominato "lanterna", l'altro "sovrapposto" e denominato "nuvola, esplicitano, attraverso le superfici di involucro e gli apparati reticolari di supporto, la poetica di Massimiliano e Doriana Fuksas diretta all'interazione armonica, alla conduzione dell'edificio verso l'integrità e la nobiltà d'origine, fino al raggiungimento dell'equilibrio tra storia e contemporaneità.

La costruzione (eseguita dall'impresa **Cev** S.p.A., per la committenza **Benetton Group** S.p.A.) si concreta secondo l'innesto interno di un corpo a geometria complessa, la "lanterna" (per la superficie complessiva pari a 3.200 m$^2$), che passa entro le sezioni di orizzontamento fino alla copertura, dove raggiunge la volta trasparente, la "nuvola", quale spazio di osservazione sull'intorno urbano: poi, questa applicazione, che

emerge dalla struttura originaria, offre un ingombro modesto, dove sono inclusi anche gli impianti (raggiungendo l'altezza massima pari a circa 7,50 m dal livello calpestabile e ospitando un livello panoramico pari a circa 300 m$^2$, con ristorante e coffee shop). La lettura del contesto storico in chiave contemporanea assume così un intervento sensibile all'esterno dell'edificio, con una struttura in acciaio e di vetro dalla geometria a curvatura multiforme.

L'icona dell'intervento è configurata dalla "lanterna" con la struttura reticolare in acciaio e l'involucro in lastre di vetro, che attraversa tutte le sezioni di elevazione orizzontale per affiorare in copertura, formando una composizione planivolumetrica a geometria complessa e a curvatura multiforme (denominata "nuvola"), fino a proiettarsi in una volta trasparente. La progettazione esecutiva dei sistemi di involucro (secondo la realizzazione di **Stahlbau Pichler**), avvenuta in simbiosi con i principi morfo-tipologici stabiliti da Massimiliano e Doriana Fuksas, conduce a una struttura di mesh di carattere evoluto, in grado di rispettare l'impianto semantico dell'edificio donandogli luminosità e apertura verso l'espressione tecnica e funzionale contemporanea.

La costruzione della "lanterna", che si sviluppa attorno al nucleo centrale in c. a., si determina attraverso la composizione della struttura reticolare spaziale (secondo le dimensioni, proiettate al piano, riportabili alla geometria parallelepipeda definita dai lati pari a circa 22 e 15 m e dall'altezza pari a circa 19 m). L'apparato di elevazione è costituito dall'aggregazione di aste (con sezione rettangolare tubolare, di dimensioni pari a 50 e 100 mm, sp. = 5 mm), collegate attraverso l'utilizzo di giunzioni cilindriche metalliche. La concezione portante dell'intervento comporta l'ausilio di profili snelli che agiscono "per forma" e senza appoggi intermedi, osservando la formulazione di una struttura autoportante, con la presenza di pochissimi "alberi" di sostegno. In particolare, la "nuvola" in copertura si delinea per mezzo dell'articolazione per elementi profilari in acciaio (di dimensioni pari a 70x120 mm), a supporto delle chiusure in vetrocamera selettivo, di tipologia ***Guardian extrachiaro "Superneutral 51/28"*** (temperati Hst), in modo da eliminare la tipica tonalità del vetro float tradizionale e da ottenere un'espressione morfologica e visiva di tipo cristallino. Invece, l'involucro della "lanterna" relativa al corpo interno assume le chiusure in vetro stratificato trasparente di tipologia Guardian 6+6 (temperati Hst).

Il governo e il coordinamento tridimensionale necessari alla correlazione tra le sezioni di diversa geometria avviene mediante un sistema unico di gestione totale delle inclinazioni per mezzo di una guarnizione a raggiera. L'elaborazione esecutiva, fondata su modelli 3D (rilevando il ricorso alla simulazione computerizzata soprattutto per le aste metalliche

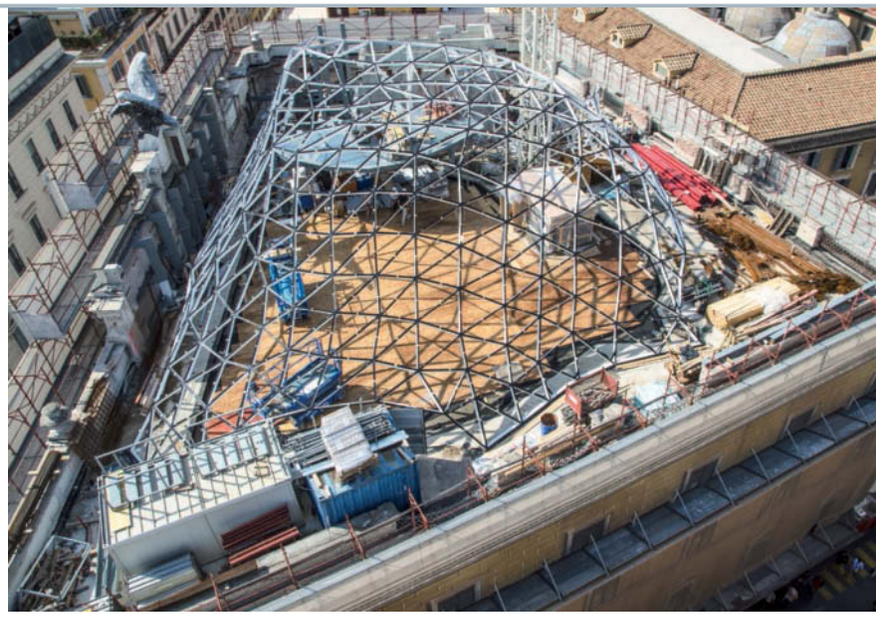

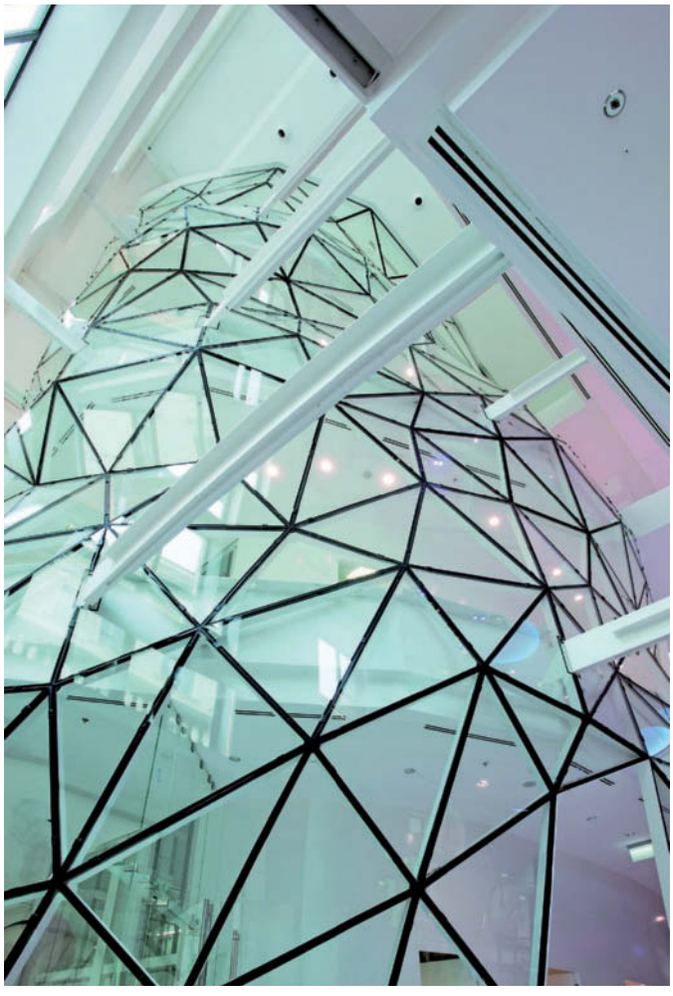

*(in alto) Pianificazione e organizzazione esecutiva: innesto della volta trasparente ("nuvola") attraverso l'orditura in carpenteria metallica a configurazione geometrica complessa*

*Composizione costruttiva della "lanterna": sviluppo attorno al nucleo centrale in c. a. mediante la struttura reticolare spaziale costituita dall'aggregazione di aste in forma autoportante*

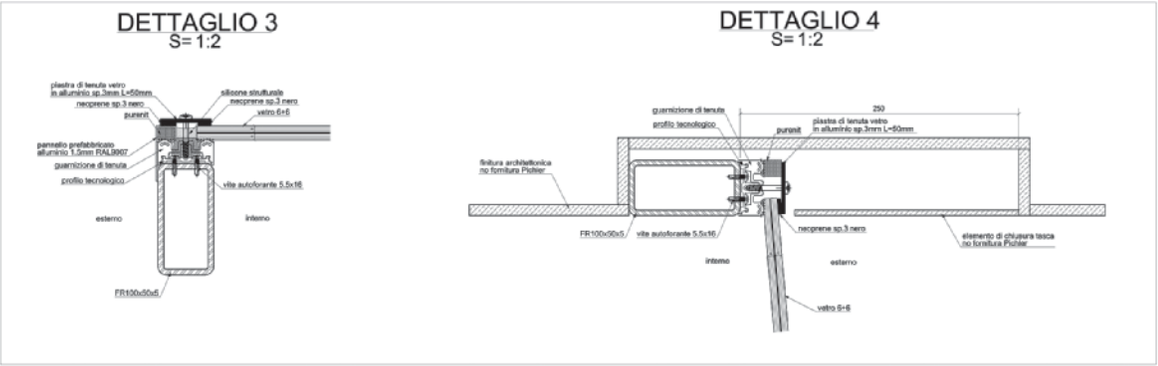


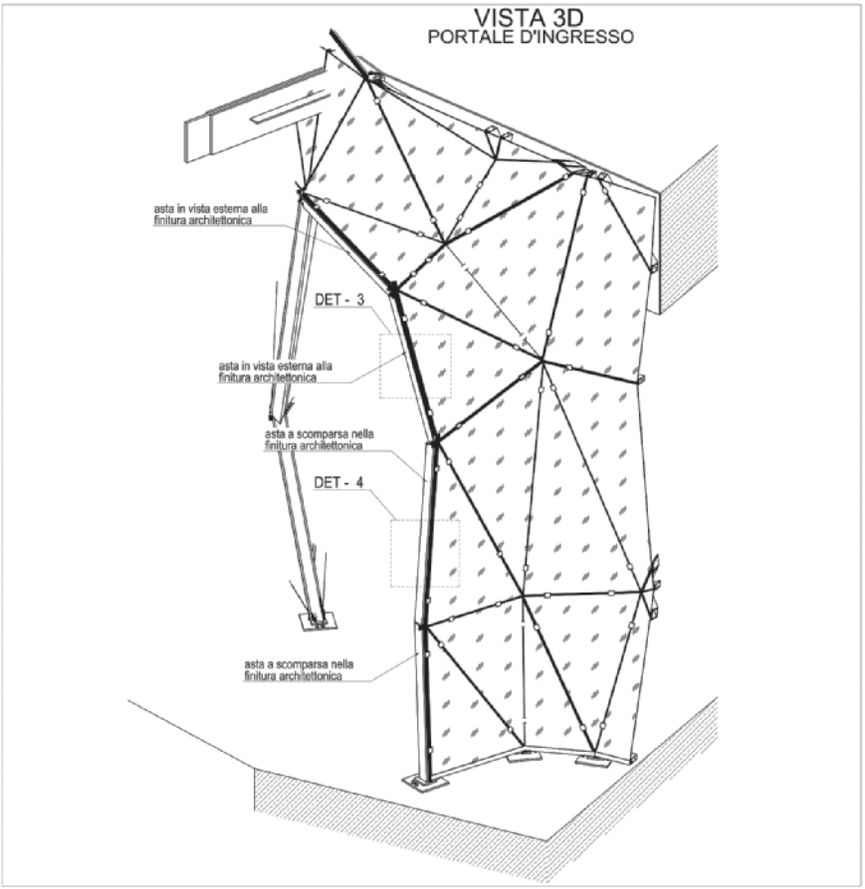


*Elaborazione e modellazione esecutiva della "lanterna": conduzione scomposta tra gli elementi profilari e integrazione del portale, con assemblaggio a pressore per il sostegno delle chiusure in vetro stratificato*

della "nuvola", al fine di controllare i carichi esercitati dal peso degli elementi di chiusura e dalle sollecitazioni eoliche), conduce alla principale messa a punto dei vincoli delle aste ai cilindri durante le operazioni di assemblaggio (per bullonatura, non percepibile poiché interna ai profili) e alla successiva saldatura: pertanto, ogni nodo è stato materializzato a terra e poi condotto in quota. Poi, nello specifico, la modellazione 3D ha ordinato il taglio a controllo numerico degli elementi profilari, montati nei modi delle "tessere" di un puzzle per incastrarsi in maniera reciproca. Questo osservando il completamento dei cilindri mediante l'ausilio di dischi metallici capaci di provvedere alla chiusura inferiore.

## 2000 MQ DI VETRAZIONE TRIANGOLARE

La generazione della "lanterna" si organizza attraverso la successione dei moduli sfaccettati degli elementi di chiusura, innestati all'interno del framing disomogeneo e decostruito che, mediante le lame strutturali tese orizzontalmente, si associa alle sezioni di solaio. L'orditura localizzativa spiega le diverse geometrie planari delle vetrazioni triangolari che seguono l'andamento decomposto della sagomatura organica.

La realizzazione del portale al piano terra accoglie la realizzazione del perimetro, a conduzione scomposta tra i vari lati, realizzato con aste in vista estera alla finitura architettonica: queste sono prodotte in profili tubolari di acciaio (100x50x5 mm), dove il

lato inferiore esegue il piano di connessione verso l'assemblaggio a pressore (con la piastra a tenuta in alluminio (l = 50 mm, sp. = 3 mm) per il sostegno delle chiusure in vetro stratificato.
La composizione tridimensionale della "lanterna" assume le prestazioni rivolte all'appoggio delle chiusure di involucro, provvedendo a una serie di aperture ai piani del vano scala interno. La definizione portante si collega alla base e sugli appoggi in lame di acciaio in corrispondenza dei livelli di elevazione (con ritegno rispetto agli spostamenti orizzontali, mediante i dispositivi in acciaio connessi all'intradosso del quinto solaio). La modellazione agli elementi finiti ha diretto l'analisi del comportamento meccanico complessivo e, in particolare, delle sollecitazioni e delle deformazioni dei diversi elementi: a tale proposito, la struttura reticolare è stata generata attraverso la serie di elementi framing (ovvero, "a telaio") che ne ha replicato le prestazioni rispetto alle sezioni e alle specificità fisiche del materiale, comportando la configurazione delle aste in modo reciprocamente vincolato per mezzo di incastri capaci di trasmettere i carichi assiali, di taglio e di momento. Ancora, la struttura reticolare si applica nei confronti de:

- il piano inferiore, dove è vincolata tramite le cerniere finalizzate al trasferimento dei carichi nelle tre direzioni spaziali principali;
- il piano superiore, dove è vincolata rispetto alla traslazione orizzontale permettendo i movimenti di scorrimento libero in senso verticale;
- i piani intermedi, dove è vincolata tramite le lame in acciaio che subiranno fenomeni di flessione a causa dei carichi. La modellazione computerizzata si è concentrata sulla rigidezza della sottostruttura nei punti di giunzione, al fine di esaminare le conseguenze dovute ai cedimenti vincolari. Tuttavia, nell'assenza delle prove di carico specifiche e ritenuta tale prestazione caratterizzata da condizioni di incertezza funzionale, l'applicazione ha previsto il dimensionamento degli elementi secondo le sollecitazioni conseguenti all'inviluppo tra il modello della "lanterna" (vincolato direttamente a terra per mezzo di cerniere situate in corrispondenza delle lame) e il modello vincolato alle lame in acciaio, espresse meccanicamente in forma di molle. La rigidezza delle molle è stata valutata rispetto alla situazione più cedevole e al fine di rispondere complessivamente alle configurazioni ipotizzabili.

La costruzione della "nuvola" al piano di copertura dell'edificio, secondo la collocazione delle zone di posizionamento in assenza delle aste in acciaio portanti collegate direttamente al quinto solaio, osserva la realizzazione mediante le chiusure verticali in vetro. Le sezioni di copertura in cui si dispone tale tipologia di involucro prevedono una particolare interfaccia di connessione tra le aste profilari, evitando la giunzione per mezzo dei cilindri in acciaio e utilizzando i nodi a "stella": questi sono composti da piastre in acciaio a scomparsa e saldate internamente ai profili tubolari, che consentono la percezione esclusiva delle aste nella loro diramazione da ogni nodo. L'apparato portante alle superfici di involucro si appoggia rispetto sia alla delimitazione perimetrale, sia alla situazione centrale tramite l'esecuzione dei "tripodi" in acciaio, posati al di sopra della struttura di elevazione in c. a. e degli elementi in acciaio denominati come "alberi". I "tripodi" sono costituiti da quattro dispositivi formati da tre aste ciascuno, che convergono ai punti inferiori su una piastra tassellata alla struttura in c. a.; in questo caso, gli elementi profilari sono realizzati con sezione tubolare circolare (Ø esterno = 101,6 mm, sp. = 5 mm) e sono collegati alla struttura superiore per mezzo dei giunti bullonati .

*Composizione costruttiva della "nuvola": collocazione delle zone di posizionamento in assenza delle aste in acciaio portanti e interfacce di connessione tra aste profilari, tramite l'utilizzo dei nodi a "stella"*

*Composizione costruttiva della "nuvola": elementi di chiusura in vetro modellati con elementi shell per la distribuzione dei carichi sulle aste profilari*

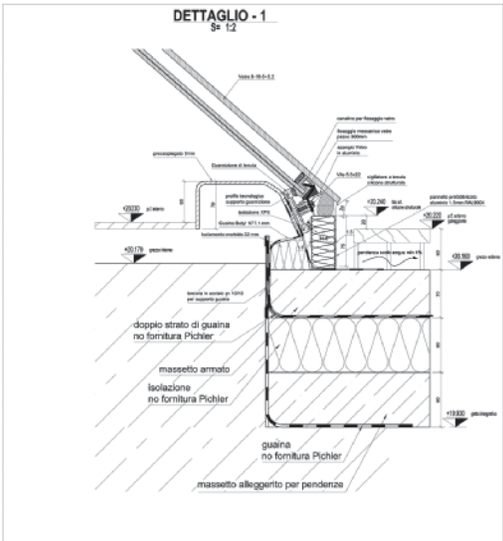


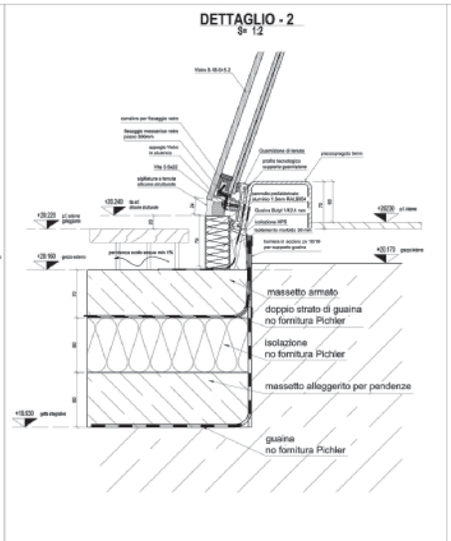


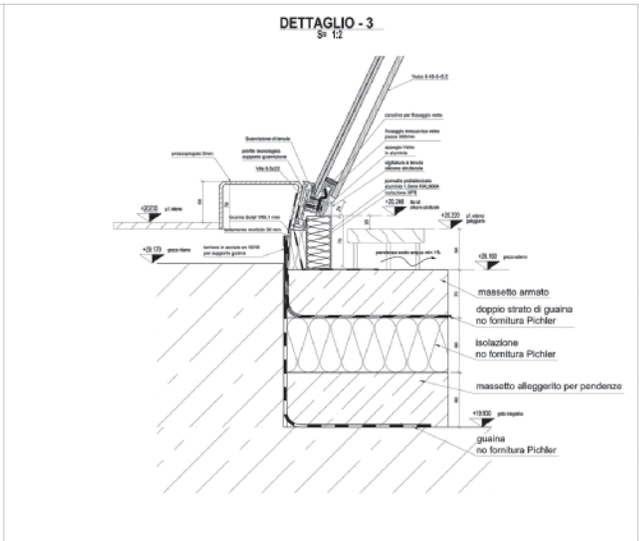


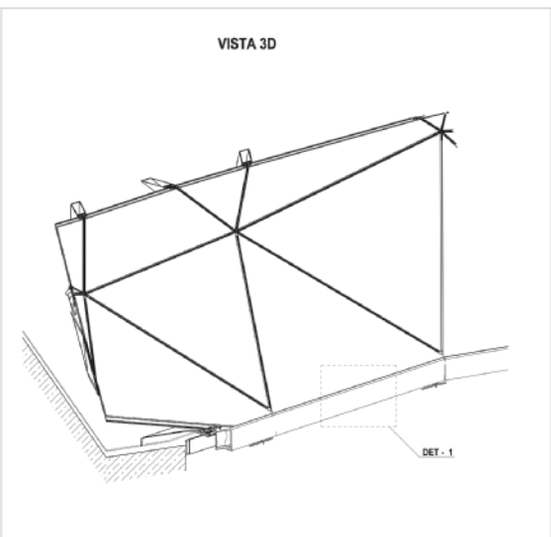


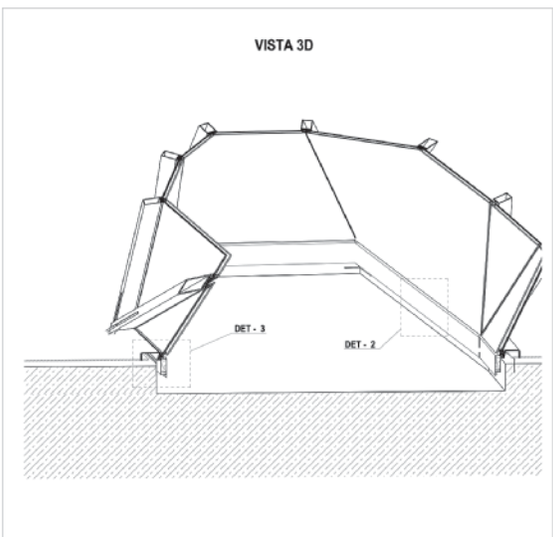


*Elaborazione e applicazione esecutiva della "nuvola": livelli di interfaccia rispetto alle sezioni del solaio di copertura, appoggi in lamiera pressopiegata e fissaggio meccanico delle chiusure in vetro*

Gli elementi di chiusura della "nuvola", rispetto alle superfici in vetro o in lamiera forata, sono modellati con elementi shell che permettono la distribuzione dei carichi sulla serie delle aste profilari. Le sezioni in vetro, caratterizzate da elevate prestazioni termoisolanti, riguardano, per la superficie di copertura, la tipologia *Guardian extrachiaro* "*Superneutral* 51/28" (con tempera Hst) mentre, per la superficie di intradosso interna, la tipologia stratificata *Guardian 6+6* (con tempera Hst).

La costruzione della "lanterna" interna e della "nuvola" in copertura comprende una superficie complessiva di involucro (1000+1000 m$^2$) in elementi di vetro triangolare tutti diversi uno dall'altro, per un totale di circa mille nodi di giunzione (ovvero, pari a 465 per la "lanterna" interna e pari a 580 per la "nuvola"). Questo considerando che la scelta delle tipologie inerenti alle aste profilari è avvenuta sulla base dello studio delle tolleranze produttive.

La dislocazione in pieno centro storico dell'edificio ha comportato la necessità di pianificare le sequenze esecutive (condotte sotto la sorveglianza della **Soprintendenza Speciale** per i **Beni Archeologici** di Roma) rispetto a: la collocazione e i percorsi di accesso, che ha condotto la messa a punto sia delle dimensioni geometriche degli elementi costruttivi (ovvero, in relazione alle possibilità di passaggio mediante automezzi di ridotta dimensione), sia del timing di fornitura e di sollevamento in quota tramite la sola gru di cantiere; la possibilità di utilizzare il piano di posa come unico piano di stoccaggio.

Le procedure di gestione e di manutenzione della copertura prevedono l'ausilio delle linee vita, applicate rispetto agli accessi dalla zona impianti microforata. Lo studio progettuale ed esecutivo delle soluzioni sia architettoniche sia costruttive evidenzia la formulazione degli evacuatori di fumo in forma triangolare, con profili capaci di adeguarsi al filo della copertura.

© RIPRODUZIONE RISERVATA

**Di seguito riportiamo in ordine alfabetico l'elenco della aziende inserzioniste che apprezzano e sostengono concretamente le scelte fatte dalla redazione per continuare a fare di "serramenti+design" uno strumento autorevole e qualificato (unica testata specializzata ad esser riconosciuta scientifica dal Consiglio Universitario Nazionale) a servizio delle migliaia di operatori che mensilmente leggono la rivista e si tengono giornalmente informati attraverso il nostro canale online http://www.serramentinews.it**

L'indice inserzionisti è fornito come servizio supplementare dall'editore, il quale declina ogni responsabilità per errori e omissioni.


| Azienda | Pag. |
|---|---|
| AKZO NOBEL COATINGS | IV di copertina |
| AGB-ALBAN GIACOMO | II di copertina |
| ALUTEKNOW | I di copertina |
| AMBROVIT | III di copertina |
| DEFO | 66 |
| ELETTROMECCANICA ANCELLOTTI | 4 |
| ENSINGER ITALIA | 67 |
| FINSTRAL | 2 |
| FOM INDUSTRIE | 1 |
| GAVIOTA SIMBAC | 6 |
| HOERMANN ITALIA | 68 |
| INTERNORM ITALIA | 13 |
| LABEL | 9 |
| PONZI | 65 |
| TESA | 11 |
| ZERO 5 | 55 |

Questo simbolo indica contenuti speciali visibili attraverso l'App, scaricabile gratuitamente da Apple Store e Google Play.


Anno XXVI - n°1 Gennaio 2015

Editore/*Publisher:* Tecniche Nuove spa - Milano

Direzione, Redazione, Amministrazione e Pubblicità/*Head Office, Editorial office, subscription, Administration and advertising:*
Casa Editrice/*Publishing firm:*
Tecniche Nuove spa
Via Eritrea, 21 - 20157 Milano - Telefono 02390901

Direttore Responsabile/*Publisher:* Giuseppe Nardella

Redazione/*Editorial staff:* Piero Vitale
Tel. 0239090377 - Fax 0239090332
e-mail: piero.vitale@tecnichenuove.com.

Direttore commerciale/*Sales manager:* Cesare Gnocchi
e-mail: cesare.gnocchi@tecnichenuove.com.

Coordinamento stampa e pubblicità/*Printing co-ordination and advertising:* Fabrizio Lubner (responsabile);
Sara Biscàro (Tel. 0239090308)

Abbonamenti/*Subscriptions:*
Valentina Fasolin
e-mail: valentina.fasolin@tecnichenuove.com
Alessandra Caltagirone
e-mail: alessandra.caltagirone@tecnichenuove.com
Sara Checchia
e-mail: sara.checchia@tecnichenuove.com

Domenica Sanrocco
e-mail: domenica.sanrocco@tecnichenuove.com
Tel. 0239090440 - Fax 0239090335
e-mail: abbonamenti@tecnichenuove.com

Hanno collaborato a questo numero/*Contributors to this edition:*
Edo Bruno, Giuseppe Delli Santi, Marco Fowler, Ettore Galbiati, Paola Gallerini, Simone Iaboni, Luigi Liao, Gianadrea Mazzola, Massimiliano Nastri, Alessandra Moroso, Antonio Oddo, Olivia Rabbi, Anna Rucci, Dan Vasile

Abbonamenti/*Subscriptions:* Tariffe per l'Italia: Cartaceo Annuale €50,00 - Cartaceo Biennale €90,00 - Digitale Annuale €40,00 IVA compresa - Tariffe per l'estero: Digitale Annuale €40,00 IVA compresa. Per abbonarsi a SEC serramenti + design è sufficiente versare l'importo sul conto corrente postale n° 394270 oppure a mezzo vaglia o assegno bancario intestati alla Casa Editrice Tecniche Nuove Spa - Via Eritrea 21 - 20157 Milano. Gli abbonamenti decorrono dal mese successivo al ricevimento del pagamento. Costo copia singola €2,30 (presso l'editore, fiere e manifestazioni). Copia arretrata (se disponibile) €5,00 + spese di spedizione.

Ufficio commerciale-vendita spazio pubblicitari/*Commercial department - sale of advertising spaces:*
Milano - Via Eritrea, 21 - Tel. 0239090283/272 - Fax 0239090411

Uffici regionali/*Regional offices:*
Bologna - Via di Corticella, 181/3 - Tel. 051325511 - Fax 051324647
Vicenza - Contrà S. Caterina, 29 - Tel. 0444540233 - Fax 0444540270

E-mail: commerc@tecnichenuove.com
Internet: http://tecnichenuove.com

Fotocomposizione-Fotolito/*Photocomposition - Photolith:*
Grafica Quadrifoglio S.r.l. - Milano

Stampa/*Printing:* Prontostampa - Fara Gera d'Adda (BG)



Responsabilità/*Responsibility:* La riproduzione di illustrazioni e articoli pubblicati dalla rivista, nonché la loro traduzione, è riservata e non può avvenire senza espressa autorizzazione della casa editrice. I manoscritti e le illustrazioni inviati alla redazione non saranno restituiti anche se non pubblicati e la casa editrice non si assume responsabilità per il caso che si tratti di esemplari unici. La casa editrice non assume alcuna responsabilità nel caso di eventuali errori contenuti negli articoli pubblicati o di errori in cui fosse incorsa nella loro riproduzione sulla rivista.



Associazioni:

ANES
ASSOCIAZIONE NAZIONALE EDITORIA PERIODICA SPECIALIZZATA

Dichiarazione dell'Editore
La diffusione di questo fascicolo carta + on line è di 23.715 copie

Periodicità/*Frequency of publication:* Mensile - Poste Italiane Spa -Spedizione in abbonamento Postale -D.L 353/2003 (conv. in L. 27/02/2004) art.1, comma 1, DCB Milano

Registrazione/*Registration:* n.119 del 23/2/1990 Tribunale di Milano - Iscritta al ROC Registro degli Operatori di Comunicazione al n° 6419 (delibera 236/01/Cons del 30.6.01 dell'Autorità per le Garanzie nelle Comunicazioni)

Tecniche Nuove pubblica le seguenti riviste/*Tecniche Nuove publishes the following magazines:* AE Apparecchi Elettrodomestici, Arredo e Design, Automazione Integrata, Backstage, Bagno Design, Bicitech, Commercio Idrotermosanitario, Computer Music Studio, Cosmesi in farmacia, Costruire in Laterizio, Cucina Naturale, DM Il Dentista Moderno, Elettro, Estetica Medica, Estetica Moderna, Farmacia News, Fluid Trasmissioni di Potenza, Fonderia - Pressofusione, GEC Il Giornale del Cartolaio, Global Heating and Cooling, Global Metalworking, Griffe Collection, Griffe, GT Il Giornale del Termoidraulico, HA Household Appliances, Hotel Domani, Il Commercio Edile, Il Latte, Il Nuovo Cantiere, Il Pediatra, Il Progettista Industriale, Il Tuo elettrodomestico, Imbottigliamento, Impianti Solari, Imprese Edili, Industria della Carta, Italia Grafica, Kosmetica, L'Igienista Moderno, La tua farmacia, Laboratorio 2000, Lamiera, L'Erborista, L'Impianto Elettrico & Domotico, Logistica, Luce e Design China, Luce e Design, Macchine Agricole, Macchine Alimentari, Macchine Edili, Macchine Utensili, Medicina Naturale, Nautech, NCF Notiziario Chimico Farmaceutico, Noleggio, Oleodinamica Pneumatica Lubrificazione, Organi di Trasmissione, Ortopedici e Sanitari, Plastix, Porte & Finestre, Progettare Architettura – Città - Territorio, RCI, Serramenti + Design, Stampi Progettazione e Costruzione, Strumenti Musicali, Subfornitura News, Technofashion, Tecnica Calzaturiera, Tecnica Ospedaliera, Tecnologie del Filo, Tema Farmacia, TF Trattamenti e Finiture, Utensili & Attrezzature, VQ - Vite, Vino & Qualità, Watt Elettroforniture, ZeroSottoZero